筑北村　村営バス停留所一覧図(R1.10.1)

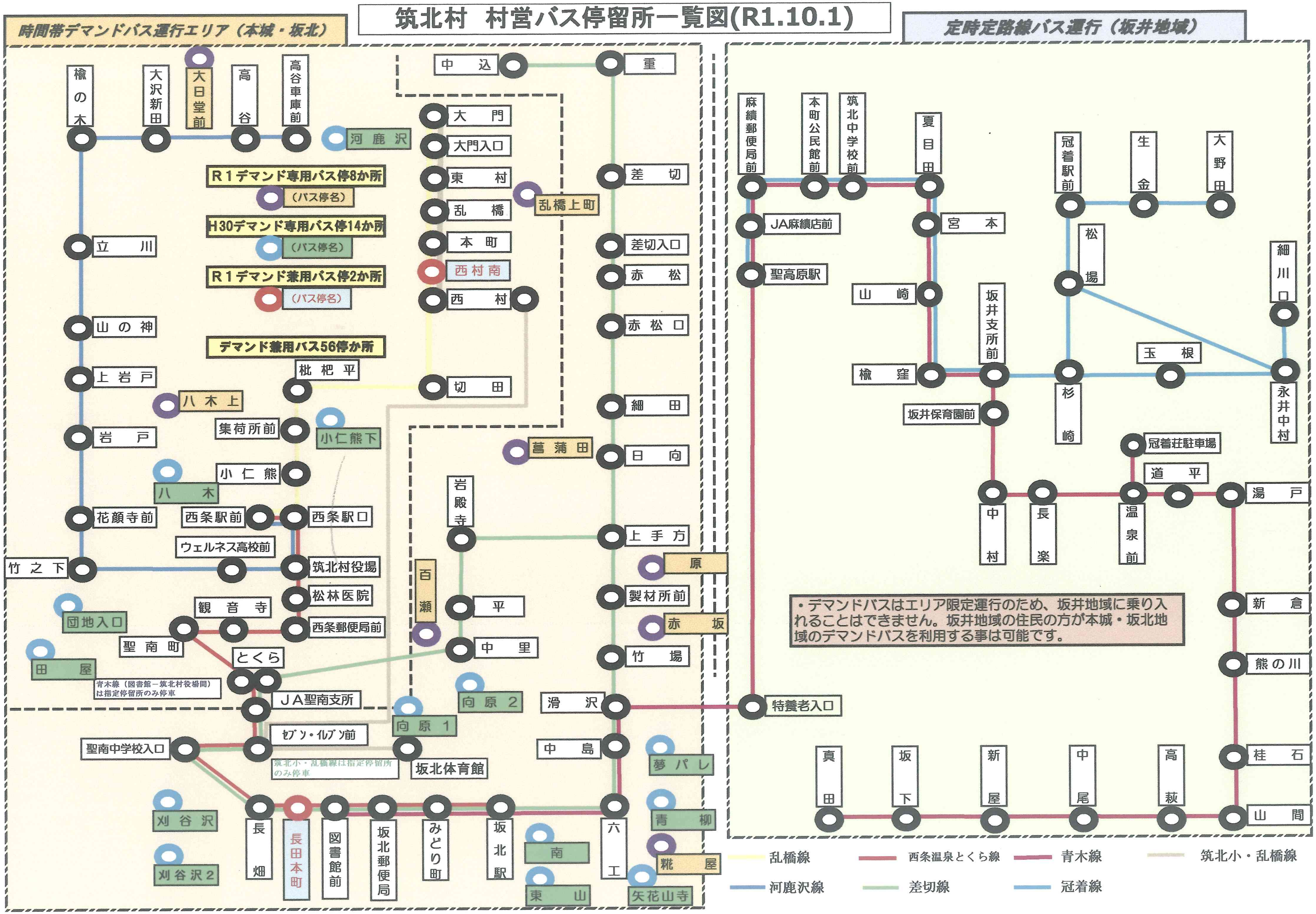
時間帯デマンドバス運行エリア（本城・坂北）
定時定路線バス運行（坂井地域）
R１デマンド専用バス停8か所
（バス停名）
H30デマンド専用バス停14か所
（バス停名）
R１デマンド兼用バス停2か所
（バス停名）
デマンド兼用バス56停か所
楡の木
大沢新田
大日堂前
高谷
高谷車庫前
河鹿沢
立川
山の神
上岩戸
八木上
岩戸
集荷所前
小仁熊下
小仁熊
八木
花顔寺前
西条駅前
西条駅口
ウェルネス高校前
竹之下
筑北村役場
団地入口
松林医院
観音寺
西条郵便局前
聖南町
田屋
とくら
青木線（図書館－筑北村役場間）は指定停留所のみ停車
ＪＡ聖南支所
ｾﾌﾞﾝ・ｲﾚﾌﾞﾝ前
聖南中学校入口
筑北小・乱橋線は指定停留所のみ停車
坂北体育館
刈谷沢
刈谷沢２
長畑
長田本町
図書館前
坂北郵便局
みどり町
坂北駅
南
東山
六工
矢花山寺
糀屋
青柳
夢パレ
中島
滑沢
向原１
向原２
中里
百瀬
平
岩殿寺
枇杷平
中込
大門
大門入口
東村
乱橋
乱橋上町
本町
西村南
西村
切田
菖蒲田
重
差切
差切入口
赤松
赤松口
細田
日向
上手方
原
製材所前
赤坂
竹場
麻績郵便局前
本町公民館前
筑北中学校前
夏目田
JA麻績店前
聖高原駅
宮本
山崎
楡窪
坂井支所前
坂井保育園前
冠着駅前
松場
杉崎
生金
大野田
玉根
細川口
永井中村
冠着荘駐車場
道平
中村
長楽
温泉前
湯戸
新倉
熊の川
桂石
山間
特養老入口
真田
坂下
新屋
中尾
高萩
乱橋線
西条温泉とくら線
青木線
筑北小・乱橋線
河鹿沢線
差切線
冠着線

・デマンドバスはエリア限定運行のため、坂井地域に乗り入れることはできません。坂井地域の住民の方が本城・坂北地域のデマンドバスを利用する事は可能です。